Kit De Rieles Para Cable Vista Serie 102 Instrucciones De Instalación Para Postes De Madera En Tramos Nivelados

Tamaño del orificio para instalación de cables de 1/8" o 3/16" de diámetro

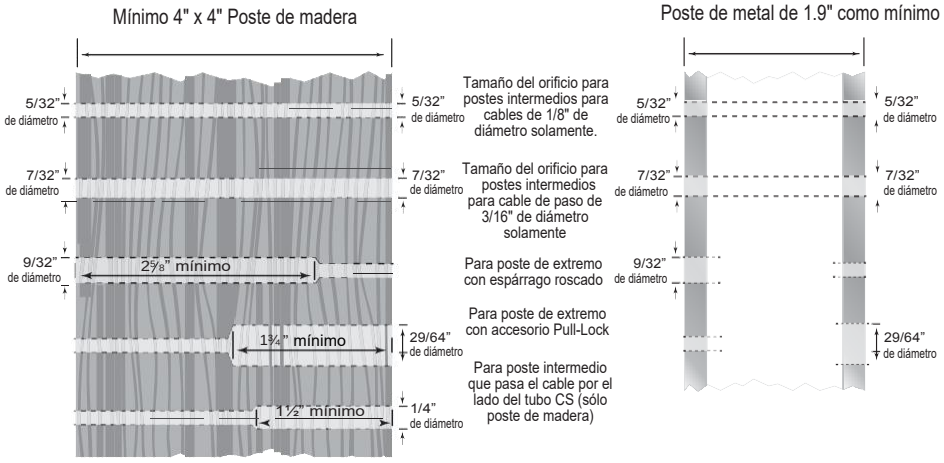

Postes de perforación

A. Instalación de la terminal de tensado

1. Instale primero el extremo roscado del perno. Pase el cable y el perno a través del poste. Deslice la arandela de acero inoxidable (más pequeña para el poste metálico, más grande para el poste de madera) sobre el perno roscado y ponga la contratuerca de bronce en las roscas lo más lejos posible a mano.

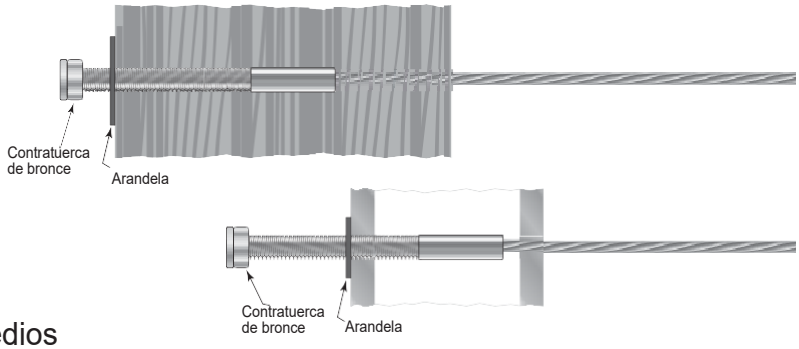

B. Pasar el cable a través de los postes intermedios

1. Pase el extremo del cable a través de todos los postes intermedios o abrazaderas del cable y a través del poste final donde va a instalar el accesorio de Pull-Lock

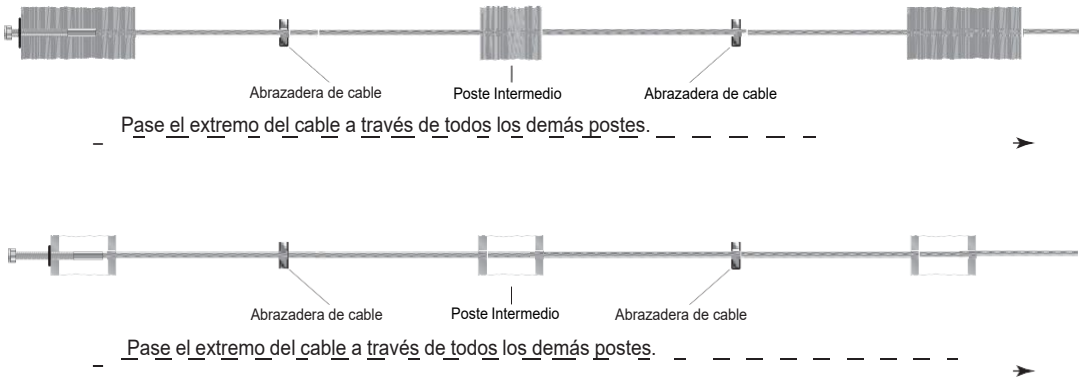

C. Instalar la terminal Swageless

1. Deslice la arandela apropiada sobre el cuerpo del accesorio Pull-Lock (Delrin para poste metálico, acero inoxidable para poste de madera).

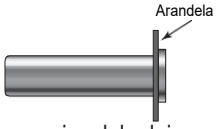

2. Gire el accesorio Pull-Lock en el sentido de las agujas del reloj a medida que lo empuje en el cable. Si el cable empieza a "desenredarse", está girando el accesorio en la dirección equivocada.

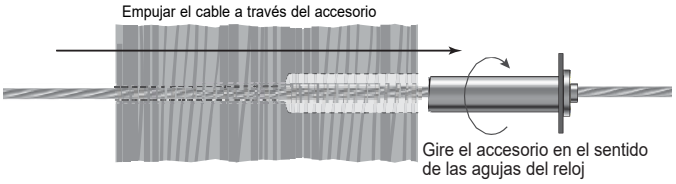

Nota: Si tiene problemas para insertar el cable en el accesorio, puede deberse a que las cuñas de cierre se han atascado. ¡Esto no es un defecto! Esto es lo que puedes hacer para "liberar las cuñas"
Para los accesorios Push-Lock o Push-Lock para cables de ⅛", utilizando un perno de diámetro PL-KEY o ¼", inserte el perno PL-KEY o Push-Lock en el orificio y presione hasta que las cuñas se muevan libremente. Realice la misma operación para un Pull-Lock o Pull-Lock de 3/16", excepto que utilice un clavo de 16 u otra herramienta con un diámetro de ⅛" o menor. Cualquier cosa más grande de lo que se recomienda puede atascarse en el interior de la grifería - ¡NO es lo que usted desea!

3. Empuje el accesorio de Pull-Lock lo largo del cable y colóquelo firmemente en el orificio de su poste. Mientras sujeta el accesorio Pull-Lock contra el poste final, tire del extremo del cable para quitar tanta holgura en el cable como sea posible.

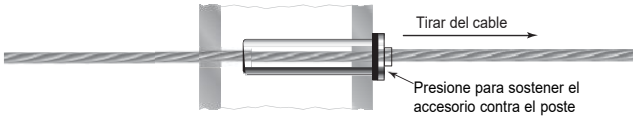

4. Corte el cable a ras con el orificio de la parte posterior del accesorio utilizando un disco de corte.

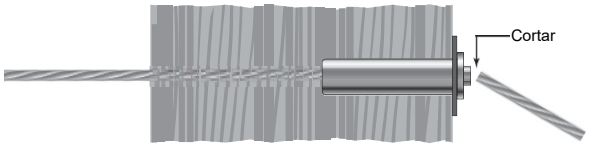

5. Presione la tapa opcional en el borde del accesorio de Pull-Lock.

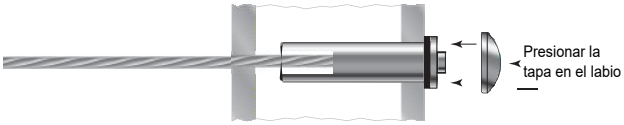

D. Cables de tensión

1. Vuelva al poste final con el perno roscado. Inserte una llave hexagonal de 1/8" en la abertura con broca en la punta del perno. Apriete la tuerca de seguridad con una llave de 7/16" mientras sujeta la llave hexagonal para evitar que el perno gire.

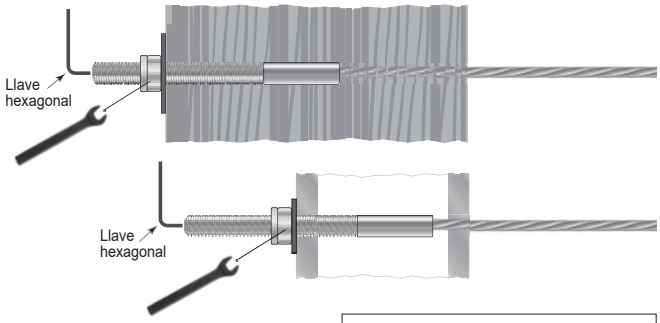

2. Tense todos los cables a la cantidad deseada en secuencia, comenzando con los cables centrales, moviéndose hacia arriba y hacia abajo hacia arriba y hacia abajo. A medida que tensa cada cable, dele un fuerte tirón hacia abajo en la mitad del tramo para ayudar a fijar las cuñas, y luego vuelva a tensarlo según sea necesario en la misma secuencia.

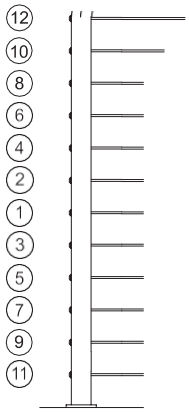

SECUENCIA DE TENSIÓN RECOMENDADA

3. Cuando todos los cables estén apretados, corte cualquier rosca expuesta lo más cerca posible de la tuerca de seguridad utilizando un disco de corte o una sierra de corte.

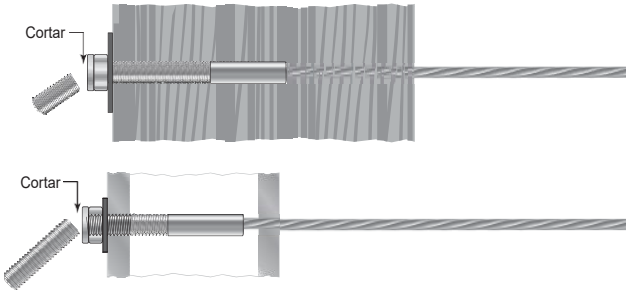

4. Si ha comprado la tapa de tuerca opcional, presione la tapa sobre la contratuerca.

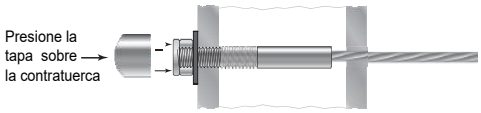

Vista™ es una marca comercial registrada de Vista Railing Systems Inc. Creado en marzo de 2021.